FITTING INSTRUCTION / INSTRUCTION DE MONTAGE / EINBAUANLEITUNG / ISTRUZIONI PER L'USO / INSTRUCCIONES DE MONTAJE / MONTAGEHANDLEIDING

TDG1094 travall

VW GOLF V ESTATE

DOG GUARD / GRILLE PROTECTRICE POUR CHIEN / HUNDEGITTER / RIPARO PER CANI / DEFENSA PARA PERROS / HONDEREK

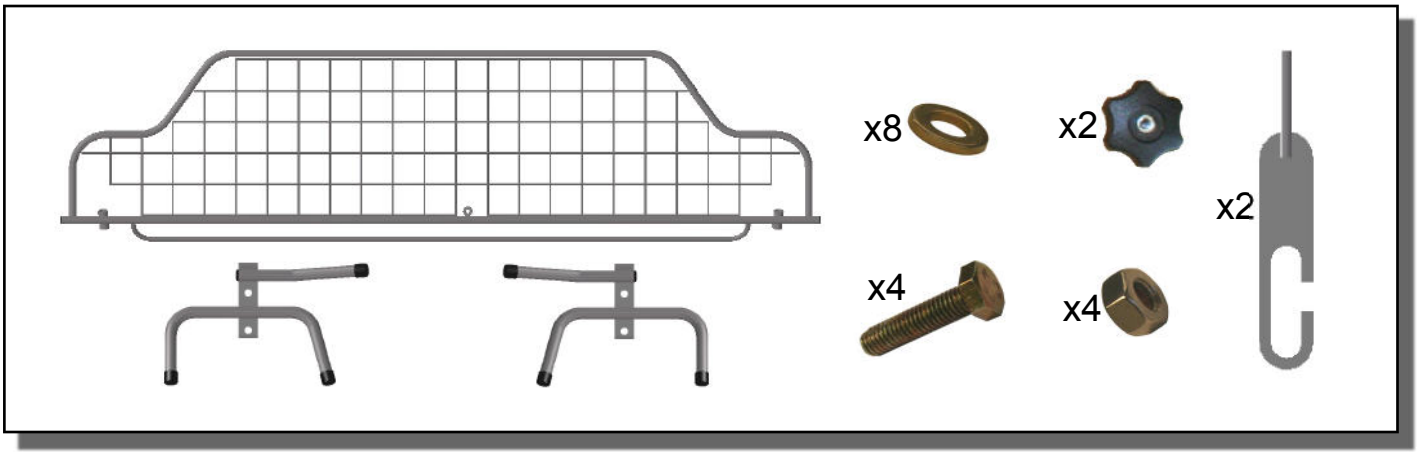

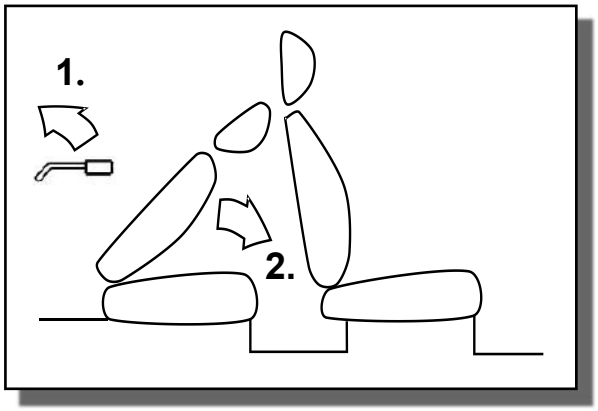

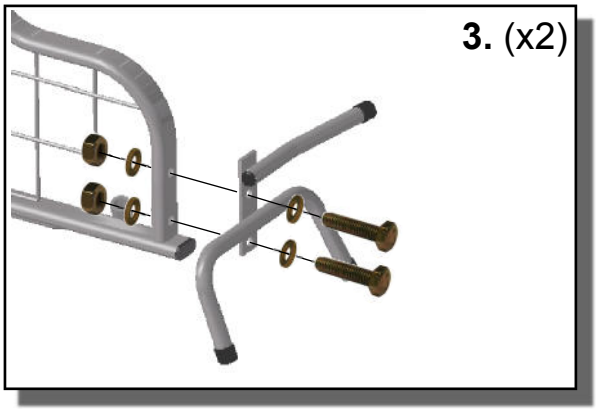

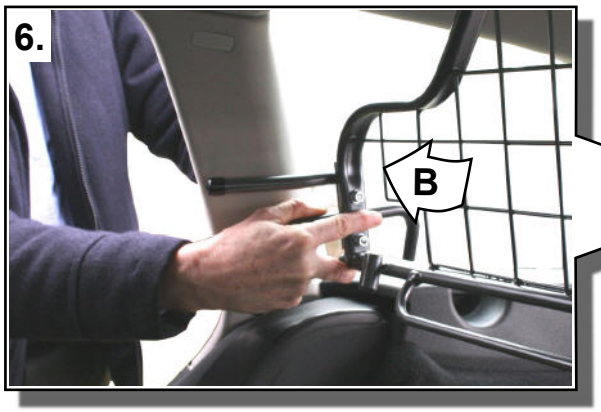

VW GOLF V ESTATE
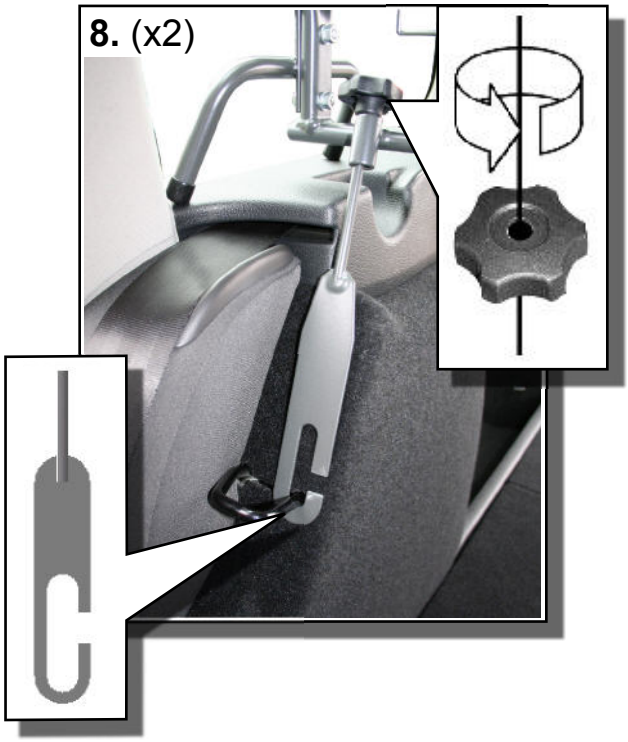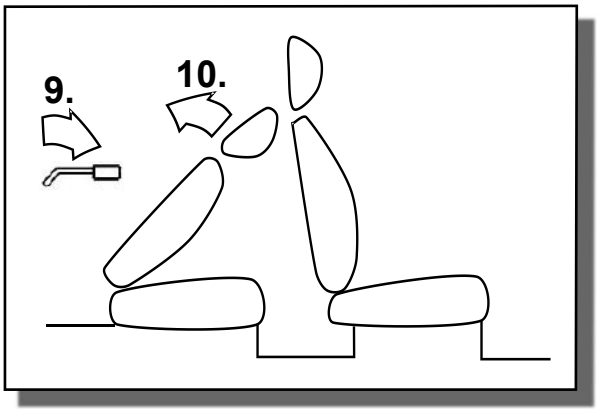
DOG GUARD / GRILLE PROTECTRICE POUR CHIEN / HUNDEGITTER /
RIPARO PER CANI / DEFENSA PARA PERROS / HONDEREK